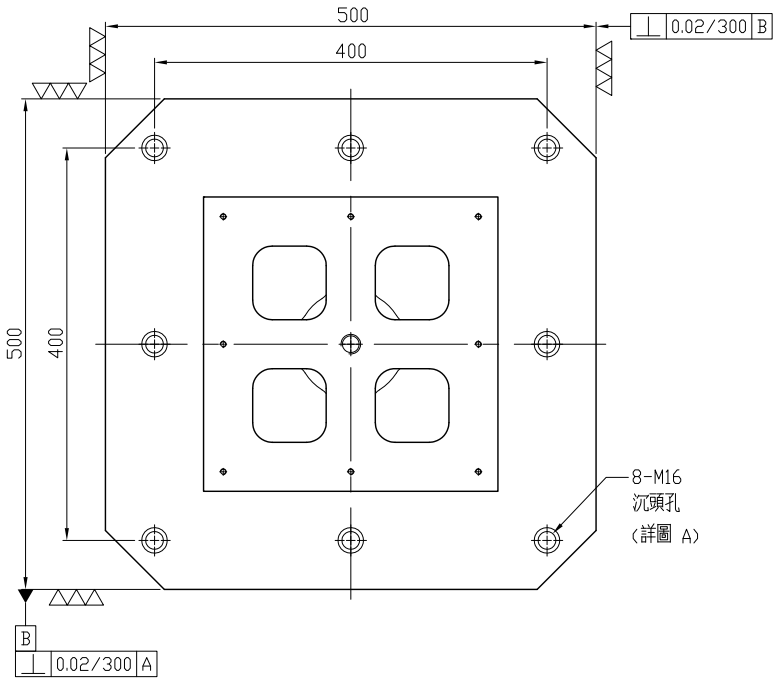

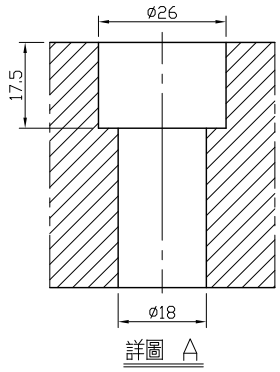

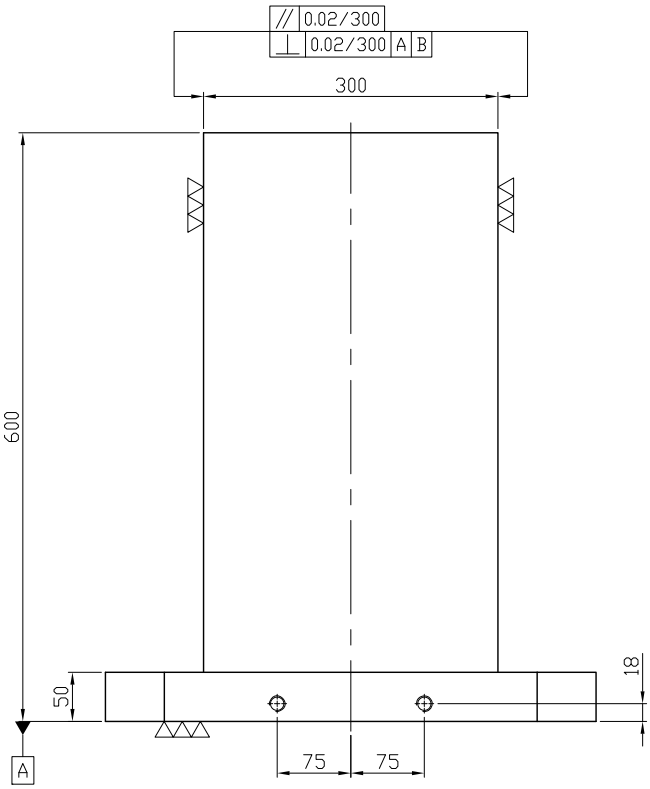

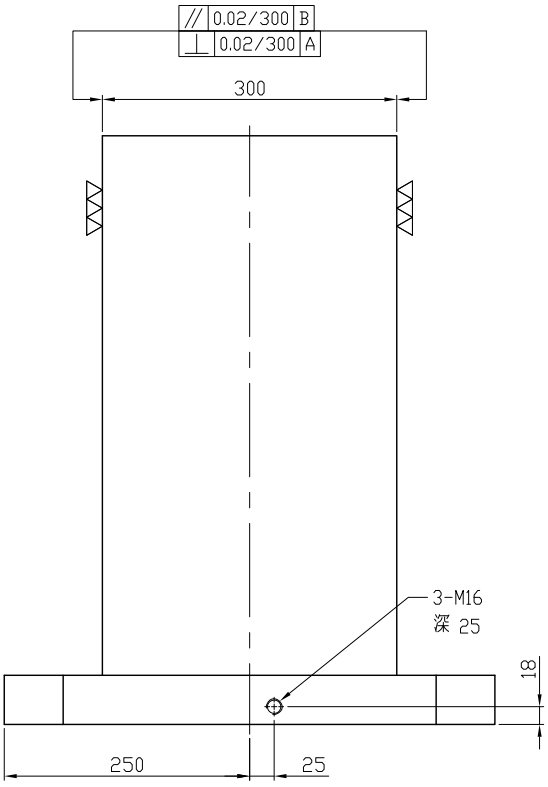

＊全週邊線倒角 C2

一般公差\基準尺寸區分（單位 mm）						
範圍	0.5-3	3-6	6-30	30-120	120-400	400-1000
長度尺寸公差	±0.1	±0.1	±0.2	±0.3	±0.5	±0.8
倒角尺寸公差	±0.2	±0.5	±1			

—	真直度	⊥	直角度	○	真圓度	⌖	位置度
▱	平面度	⌯	對稱度	◎	同心度	⌓	面的輪廓度
//	平行度	∠	傾斜度	⌭	圓筒度	⌒	線的輪廓度

舊圖號		訂正	修 訂	日期	原 因
淨重 245KG	材質 FC30	熱處理 退火		表面處理 無	
繪圖 隋金華	核對	核准		比例 1/1	日期 2011.10.19	張數 1/1	版本 B

昱暐工業股份有限公司
LEAVE INDUSTRIAL CO., LTD.

品名 M/C 四面基座

圖號 BP07-500500-0600